Կտրվածք 1-1

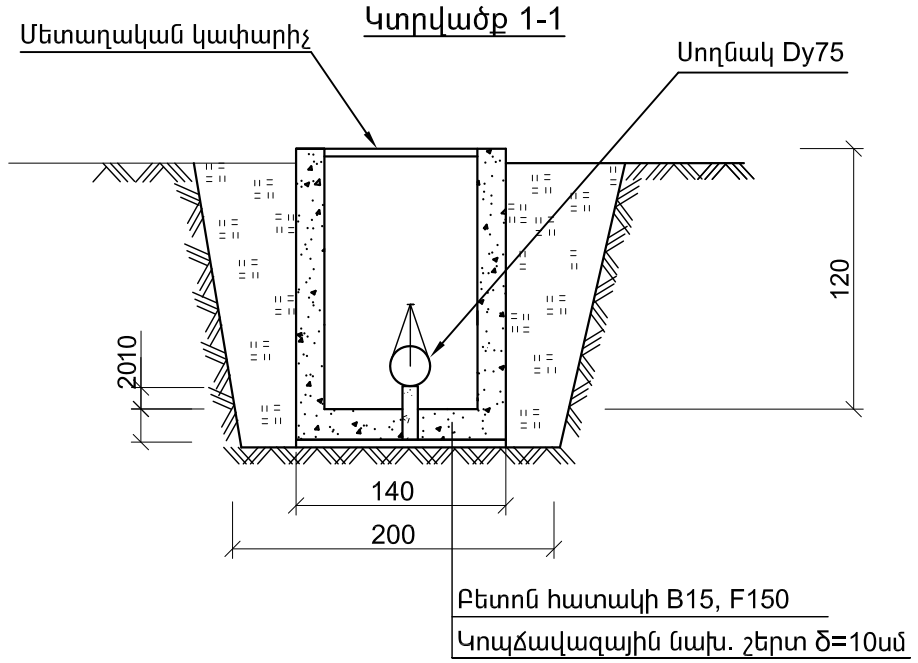

Հատակագիծ
Մ1:50

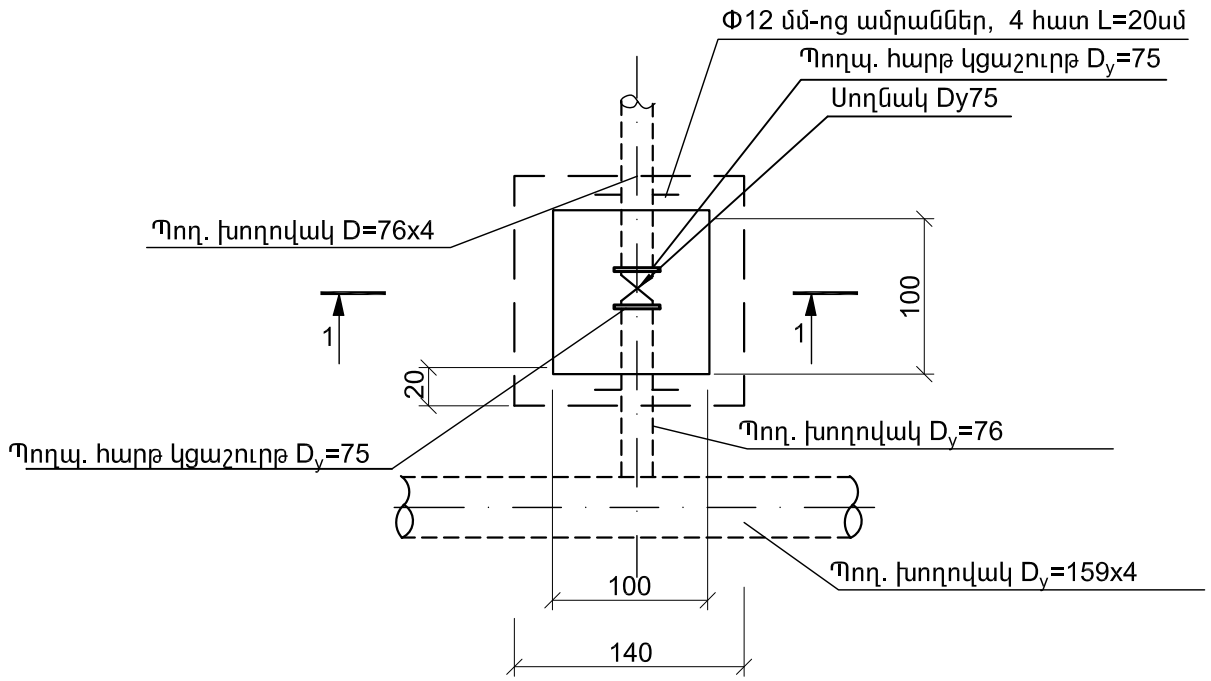

Աշխատանքների ծավալները

NN Ը/կ	Աշխատանքների անվանումը	Չափ. միավ.	Քանակը	Ծանոթութ.
1	Փափուկ գրունտների մշակում/ժայռային գրունտների մշակում	մ^3	2.0 / 6.0	
2	Հակադարձ լիցք	մ^3	5.1	
3	Ավելորդ բնահողի հարթեցում տեղում	մ^3	2.9	
4	Կոպճաավազային նախ. շերտ δ=10սմ	մ^3	0.2	
5	Բետոն պատերի	մ^3	1.3	B15,
6	Բետոն հատակի և տումբայի	մ^3	0.21	B15,
7	Մետաղական կափարիչ / Φ12մմ ամրաններ	կգ	62.77 / 1.4	
8	Սողնակ Dy75	հատ	1	
9	Պողպ. հարթ կցաշուրթ D_y=75	հատ	2	
10	Մետաղական կոնստրուկցիաների ներկում	մ^2	3.0	
11	Կախովի կողպեք	հատ	1	
12	Ընդամենը	հատ	12	

Ծանոթություն

1. Չափերը տված են սմ-ով:
2. Տվյալ գծագիրը կարդալ N2 գծագրի հետ միասին:

ՆԳԻ	Գափոյան		ՊԱՅՄԱՆԱԳԻՐ		
Գլխ.մաս.	Կիրակոսյան				
ԿԱՏԱՐՈՂ	Կիրակոսյան		ՀՀ Գեղարքունիքի մարզի Լիճք համայնքի տնամերձների ոռոգման ցանցի կառուցում		
ՍՏՈՒԳՈՂ	Գափոյան				
			Ոռոգում	ՓՈՒԼ	ԹԵՐԹ	ԹԵՐԹԵՐ
				ԱՆ	6	9
			Բաժանարար հոր	«Թիվ 28 ՇՄՇ» ԲԲԸ Ք. ԵՐԵՎԱՆ	